kemutec

Especialistas en tecnología para el procesamiento de polvo

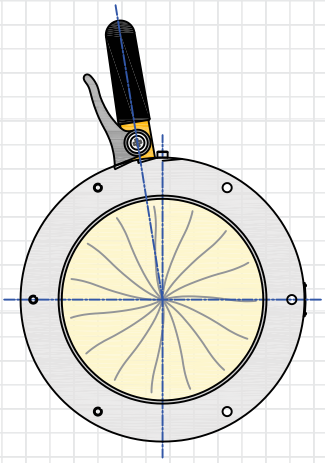

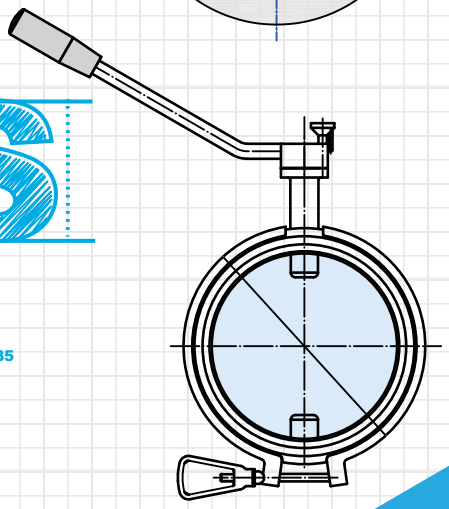

VALVULAS MUCON

156

285

Válvulas de aislamiento y control de flujo de polvo

- VÁLVULAS DE DIAFRAGMA EN IRIS
- VÁLVULAS DE MARIPOSA HIGIÉNICAS
- VÁLVULAS DE MARIPOSA DE TAREA GENERAL
- VÁLVULAS DE DISCO
- VÁLVULAS DE GUILLOTINA

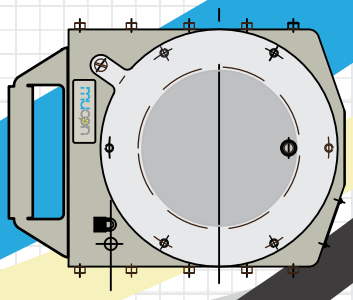

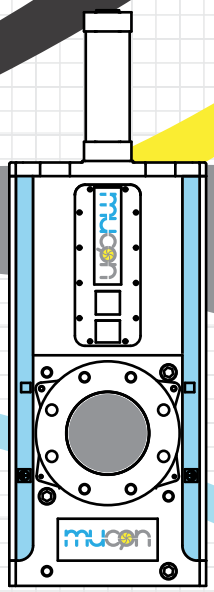

MUCON: PARA EL CONTROL DE FLUJO DE POLVOS Y MATERIALES GRANULARES

es.KemutecUSA.com

Válvulas Mucon

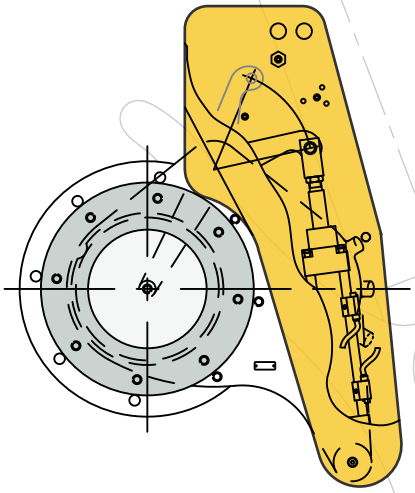

Hace mucho tiempo que Kemutec es reconocido como el proveedor líder en equipos y componentes para el procesamiento de polvo de alta calidad, con productos mundialmente reconocidos como las tamizadoras centrífugas y molinos Kek.
Esta reputación de productos y servicios de grado superior también se extiende a la serie premium de válvulas de aislación y control de flujo de polvo de Kemutec, presentadas bajo la marca Mucon.
Mucon, el inventor original de la válvula de diafragma en iris, ha sido reconocido durante mucho tiempo como un proveedor de primera calidad para válvulas y componentes. Ahora también incluye:

- Válvulas de disco Mucon
- Válvulas de guillotina Mucon
- Válvulas de mariposa higiénicas Mucon
- Válvulas de mariposa para la industria general Mucon

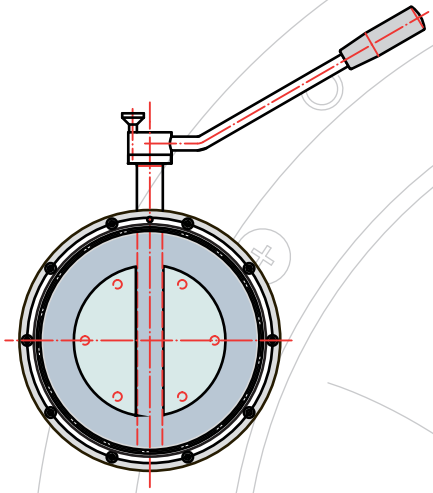

La serie de productos de válvulas Mucon está respaldada por la excelencia en el manejo de polvo del equipo de Kemutec, que cuenta con capacitación y experiencia en este tipo de producto.

¡Comuníquese con nosotros y pónganos a prueba!

Para proporcionar el servicio superior que merecen todos nuestros clientes, Kemutec tiene en existencia las válvulas y los repuestos Mucon más populares en su almacén de Bristol, PA.

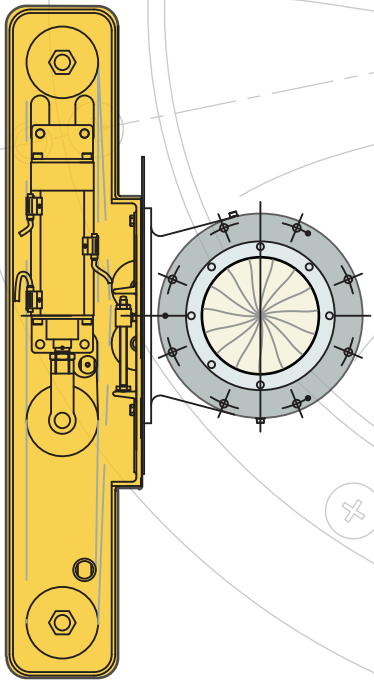

Kemutec • Bristol, Pennsylvania • USA
Teléfono: +1 215 788 8013
Sitio web: www.KemutecUSA.com
Correo electrónico: Sales@KemutecUSA.com

Serie de válvulas Mucon

Las válvulas Mucon se han utilizado extensamente en las industrias de manejo de materiales a granel por más de 60 años, tiempo durante el cual la compañía ha construido una excelente reputación por confiabilidad de producto, alta calidad y servicio. Las industrias continúan buscando mayor economía, más eficiencia y exigen un movimiento más rápido de cantidades más grandes de sólidos a granel para un rango de aplicaciones que sigue creciendo. Aquí es donde el conocimiento especializado y la experiencia comprobada de Mucon no tienen rival.

Cualquiera sea el tipo de polvo o gránulo que usted deba manipular, habrá una válvula Mucon que se ajuste y entregue un desempeño sin comparación.

Las válvulas de diafragma en iris Mucon se utilizan en todo el mundo debido a sus excelentes características de control de flujo y versatilidad en funciones: desde el simple control de flujo de polvo, hasta la creación de un prensaestopas alrededor de un tubo de plástico extruido y el control del flujo de peces vivos de los contenedores de transporte.

Las válvulas de disco Mucon cuentan con un diseño innovador, confiable y de alto desempeño y, además, no se atascan. Fueron desarrolladas para superar las debilidades y limitaciones de otras válvulas de guillotina más tradicionales.

Las válvulas de mariposa higiénicas Mucon comprenden un amplio rango de válvulas de mariposa higiénicas de acero inoxidable ideales para polvos, lechadas líquidas, aplicaciones de alta presión o temperaturas extremas.

Las válvulas de guillotina Mucon son unas válvulas de guillotina de brida única diseñadas para aplicaciones de propósito general de aislamiento de polvos y gránulos. Disponibles con una gran variedad de características, entre las cuales se destacan el cuerpo de aluminio fundido, la placa lateral de acero inoxidable, los corredores de placa lateral de nylon de alto desempeño, la opción de bloqueo de válvula por medio de candado o etiqueta de bloqueo y las etiquetas de puesta a tierra para aplicaciones de electricidad estática elevada.

Válvula de diafragma en iris Mucon

Válvula de disco Mucon

Válvula de mariposa higiénica Mucon

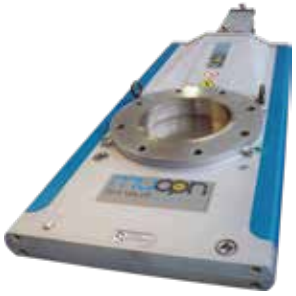

Válvula de guillotina Mucon

Requisitos	Tipo de válvula			
	Válvula de diafragma en iris Mucon	Válvula de disco Mucon	Válvula de mariposa higiénica Mucon	Válvula de guillotina Mucon
IBC, descarga a la atmósfera	✓	✓	✓	✓
Apagado y control de flujo en línea	✓		✓	
Operación muy frecuente	✓	✓	✓	✓
Higiénica, fácil limpieza	✓		✓	
Operación manual	✓	✓	✓	✓
Accionamiento eléctrico	✓			
Accionamiento neumático	✓	✓	✓	
Interruptor indicador de posición abierto y cerrado	✓	✓		
Partes de contacto de acero inoxidable	✓	✓	✓	
Construcción completa de acero inoxidable	✓	✓	✓	

Lo más novedoso en válvulas de control de flujo para polvos

Mucon, el inventor original de la válvula de diafragma en iris, ofrece un amplio rango de válvulas de control de flujo para su uso en el control del flujo de polvos y gránulos en las industrias farmacéutica, química y alimenticia. Las válvulas se utilizan en todo el mundo debido a su excelente control del flujo, sus características y su versatilidad. Disponible en operación manual, neumática y motorizada, el diseño a prueba de polvo permite un control de flujo infinito, desde un flujo absoluto hasta una alimentación mínima. La válvula de diafragma en iris viene en una variedad de materiales que se acoplan a cualquier aplicación y se puede limpiar fácilmente con un mantenimiento libre de herramientas.

Características y beneficios

- Diseño delgado, peso ligero
- Segura, suave y fuerte
- No se atasca (no hay componentes mecánicos en contacto con el producto)
- Apertura completa (sin restricción en el flujo del producto)
- Apertura concéntrica parcial para una alimentación mínima
- Operación manual, neumática o motorizada
- Adecuada para productos abrasivos
- Fácil de operar y mantener
- Apertura concéntrica circular, ideal para el control de flujo
- Manguitos y revestimientos baratos y fáciles de reemplazar
- Sin fugas a la atmósfera
- Adecuada para materiales explosivos
- Adecuada para productos delicados
- Diseño higiénico y modelos fáciles de desensamblar disponibles
- Capacidad para sellar el contorno de objetos irregulares o partículas más grandes mientras evita el flujo de partículas pequeñas

Cómo funciona

Un tubo de material flexible, el diafragma, se fabrica con anillos retenedores incorporados en cada extremo. Un extremo se mantiene en posición mientras que el otro se rota 180°. La rotación de 180° cierra por completo el orificio y proporciona así un soporte de carga equivalente al de una válvula de guillotina de placa de acero. El diafragma cerrado se parece al iris de una cámara, por eso se le llama válvula de diafragma en iris.

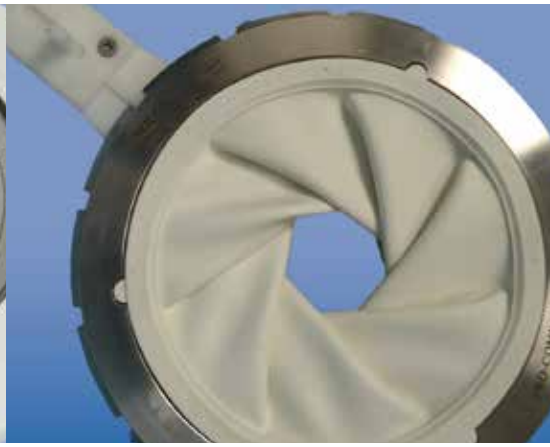

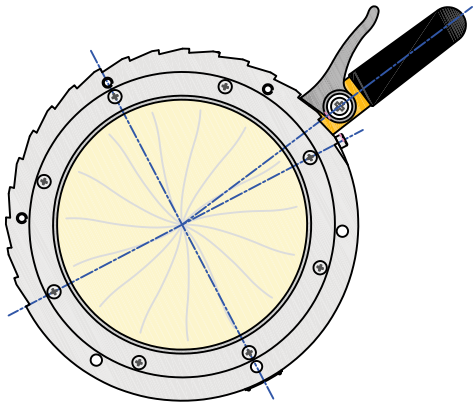

Información de la serie

La válvula de diafragma en iris Mucon abarca un extenso rango de tamaños y opciones:

- De 50 mm (2") a 450 mm (18") de diámetro en tamaño estándar
- Tamaños más grandes personalizados disponibles
- Operación manual, eléctrica y neumática
- Rango de más de 15 materiales del diafragma
- Flujo mínimo y autoapagado
- Construcción de acero inoxidable y aluminio

Cómo elegir la válvula de diafragma en iris adecuada

Requisitos de la aplicación	Válvula de diafragma en iris Mucon *Solicitud de hoja de datos técnicos*					
	AD	ADP	H	K	E	JS
IBC, descarga a la atmósfera	✓	✓	✓	✓	✓	
Apagado y control de flujo en línea	✓	✓		✓	✓	
Flexible IBC, bloqueo en el cuello	✓					✓
Operación muy frecuente	✓			✓	✓	
Operación poco frecuente	✓	✓	✓	✓	✓	✓
Apagado y control de materiales de alta densidad a granel >1600 kg/m^3	✓				✓	
Higiénica, rápida de desconectar para una fácil limpieza				✓		
Accionamiento eléctrico	✓	✓		✓	✓	
Accionamiento neumático	✓	✓		✓	✓	
Interruptor indicador de posición abierta y cerrada	✓	✓		✓	✓	
Partes de contacto de acero inoxidable	✓	✓			✓	
Construcción completa de acero inoxidable	✓			✓		

Válvula de aislamiento y cierre de alto desempeño

La válvula de disco Mucon es lo más novedoso en válvulas de aislamiento y cierre para polvos y gránulos. Proporciona un cierre del 100 % contra el flujo de material... ¡siempre! Basta de atascos o guillotinas pegadas: apertura y cierre de la válvula confiables todo el tiempo.

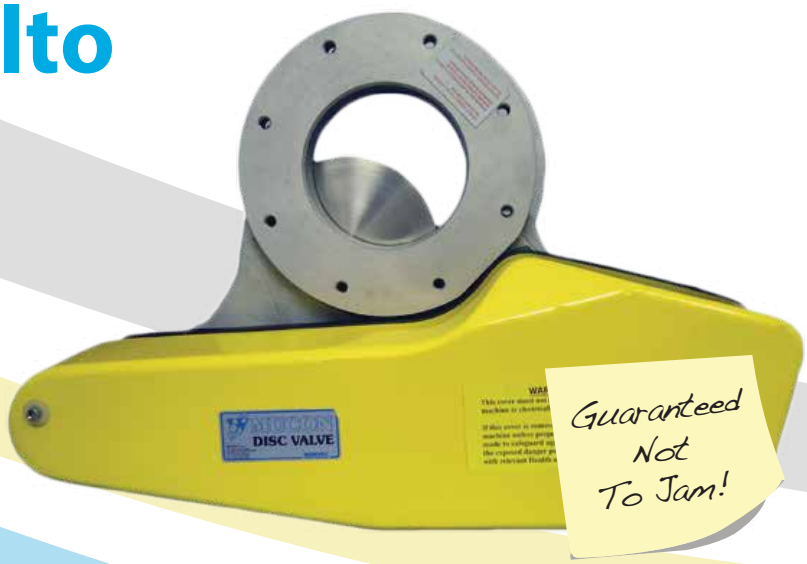

Cómo funciona

Un disco de acero inoxidable que flota libremente, apoyado sobre un brazo que actúa radialmente, se balancea a lo largo del lado inferior del orificio por el que fluye el producto. Alrededor del orificio hay una cara de base angular. Por lo tanto, mientras el disco se cierra en la base, adopta el mismo ángulo: esto resulta en una ligera acción de acuñación que proporciona una excelente obturación aun para el más fino de los polvos. Las válvulas de disco pueden ser operadas manual o neumáticamente.

Como el deslizamiento del disco sobre la base angular es solamente el mínimo requerido para lograr una obturación, el desgaste mecánico se ve reducido sustancialmente. La ausencia de guías de deslizamiento y el uso de una acción radial aseguran que el producto no pueda atascar la válvula durante la operación.

El único componente que va más allá del cuerpo fundido es el eje, que gira el brazo operativo. Este se sella fácilmente con anillos "O" o, para aplicaciones de alta temperatura, con una prensaestopas y, de esta manera, el producto no puede escapar a la atmósfera.

En la base del asiento se mecaniza una ranura cola de milano para aceptar un anillo "O" de un material más adecuado para la aplicación. Los anillos "O" son particularmente necesarios cuando hay una presión diferente a lo largo de la válvula. Su uso no es esencial para muchas aplicaciones y en las que involucran las temperaturas más altas se usa el sellado metal a metal.

La cara de la base se encuentra fuera del flujo de producto y la salida es por lo menos 50 mm más grande que el diámetro de la entrada. Estas dos características aseguran un desgaste mínimo para la válvula, aun cuando se usa en los productos más abrasivos.

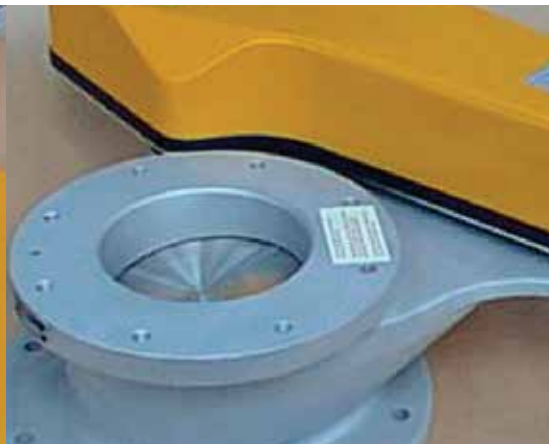

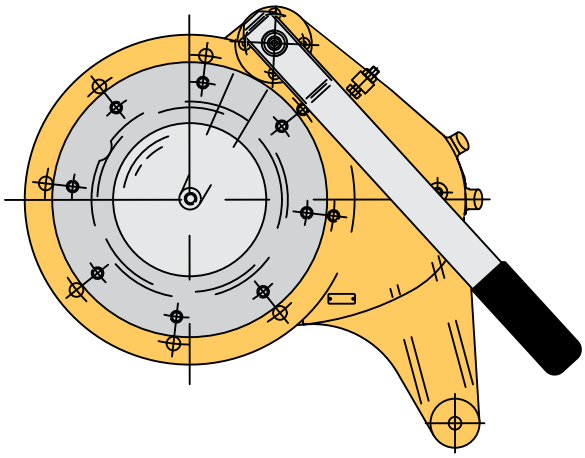

Información de la serie

La válvula de disco Mucon abarca un extenso rango de tamaños y opciones:

- De 100 mm (4”) a 300 mm (12”) de diámetro
- Operación manual y neumática
- Flujo mínimo y autoapagado
- Construcción de acero inoxidable, aluminio y hierro fundido

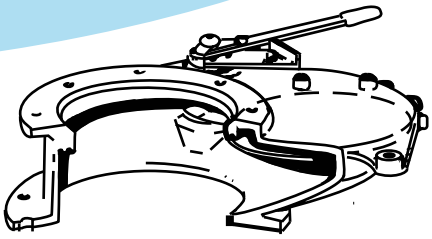

Válvula de disco en la posición abierta
El disco está completamente dentro de la cavidad y no obstruye el flujo de material.

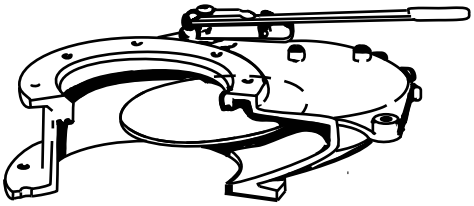

Posición a medio cerrar
El disco no entra en contacto con la base y permanece libre para “flotar” un poco sobre el brazo de soporte radial.

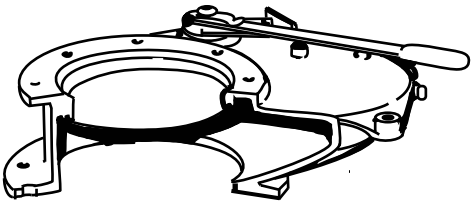

Posición completamente cerrada
El disco entra en contacto con la base en los últimos grados de movimiento del brazo, con una ligera acción de acuñación; proporciona un sellado completo tanto para la válvula como hacia el ambiente.

Características y beneficios

- No se atasca
- Cierre del 100 % contra el flujo de materiales
- Apertura completa (sin restricción en el flujo del producto)
- Función manual o neumática
- Adecuada para productos abrasivos
- Operación a prueba de polvo
- Fácil de operar y mantener
- Capaz de manejar 40 psig por debajo del disco
- Perfecto para aplicaciones de alta temperatura
- Capaz de lograr un vacío completo por encima del disco

Válvulas de mariposa higiénicas de acero inoxidable

Mucon se enorgullece de presentar lo último en válvulas de mariposa higiénicas, que cuentan con características como un fácil desmontaje y sellos de FDA diseñadas desde el inicio. Esto resulta en una válvula de aislamiento y control de flujo capaz de satisfacer los exigentes requisitos de las industrias farmacéutica, nutricional y alimenticia de alta gama.

Características y beneficios

- Ligera
- Segura, suave y fuerte
- Diseño delgado
- Diseño higiénico
- Fácil operación
- Fácil mantenimiento
- Adecuada para productos delicados
- Fácil desmantelamiento para la limpieza y el mantenimiento
- Apertura completa (sin restricción en el flujo del producto)
- Operación manual, neumática o motorizada
- Partes de contacto con pulido espejo, otras en acabado satín
- Casquillos de abrazadera triple incorporados
- Construcción de acero inoxidable 316L

Información de la serie

La válvula de mariposa higiénica Mucon abarca un amplio rango de tamaños y opciones:

- De 100 mm (4”) a 300 mm (12”) de diámetro
- Operación manual o neumática
- Muchos materiales de construcción, incluyendo acero inoxidable y Hastelloy
- Opción de un completo acabado en espejo disponible
- Adecuada para polvos, gránulos y geles

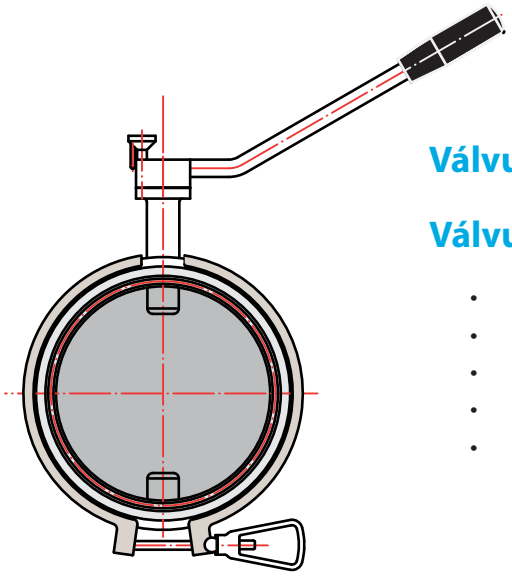

Válvula de mariposa higiénica Mucon
Serie compacta "Oyster"
Válvulas de mariposa convencionales

- De 100 mm (4") a 300 mm (12") de diámetro
- Operación manual y neumática
- Opciones de conexión con brida y trébol triple
- Diseño fácil de desmantelar como estándar
- Disponible en existencia

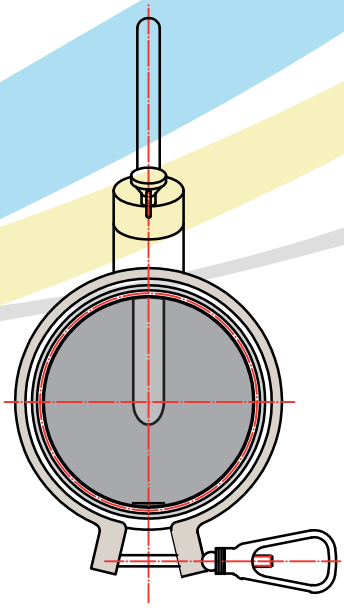

"Superclean"
Válvula de mariposa higiénica

- De 100 mm (4") a 300 mm (12") de diámetro
- Operación manual y neumática
- Desmontaje sin herramientas
- Opciones de conexión con brida y trébol triple
- Disco angular para un drenaje total y natural después de la limpieza

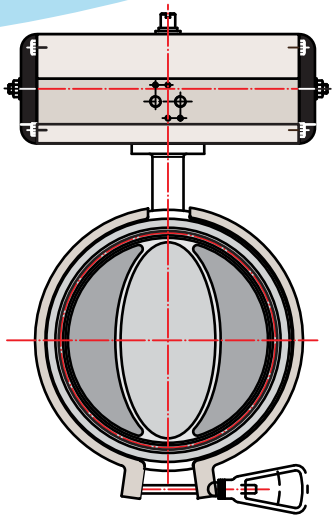

"Flowmaster"
Válvulas de dosificación de varias cuchillas

- Para el control de flujo de polvos y gránulos
- De 100 mm (4") a 300 mm (12") de diámetro
- Operación neumática
- Opciones de conexión con brida y trébol triple
- Se puede vincular al sistema de control y la plataforma de peso para el aumento de peso de relleno

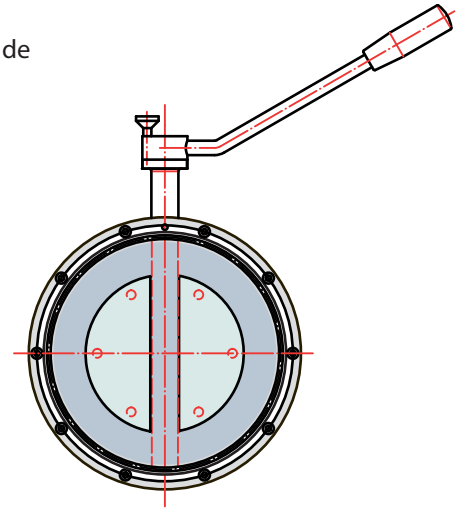

"Oyster"
Válvula de pastilla Flexvane

- De 100 mm (4") a 300 mm (12") de diámetro
- Operación manual y neumática
- Válvula de cuerpo atornillado o tipo almeja
- Disco de borde flexible para un cierre suave y mínimo daño del producto

Válvula de guillotina

Mucon presenta una serie de válvulas de guillotina robustas y versátiles, que abarca desde válvulas de cierre manual de brida única hasta válvulas neumáticas de brida doble resistentes a la presión. Mucon tiene una válvula de guillotina ideal para su aplicación.

La serie SD-P, con orificio movible, es una válvula de alta gama que ofrece confiabilidad y una construcción robusta como elementos estándar. Acepte solo lo mejor: la válvula de guillotina Mucon.

Características y beneficios

Operación neumática y por volante de mano

- Deslizamiento del orificio movible, con banda de autolimpieza
- Cuerpo completamente sellado y diseño a prueba de polvo
- Sello de polímero autocompensado
- Ánima lisa ininterrumpida en la posición abierta
- Disponible con bridas PN10 y ANSI 150
- Partes de contacto de acero inoxidable
- Presión nominal: 1 bar g
- Disponible con interruptores de posición y ópticas para la válvula de solenoide

Operación manual

- Cuerpo de aluminio con placa de acero inoxidable
- Placa deslizable bloqueable
- Conexión de brida única; descarga abierta

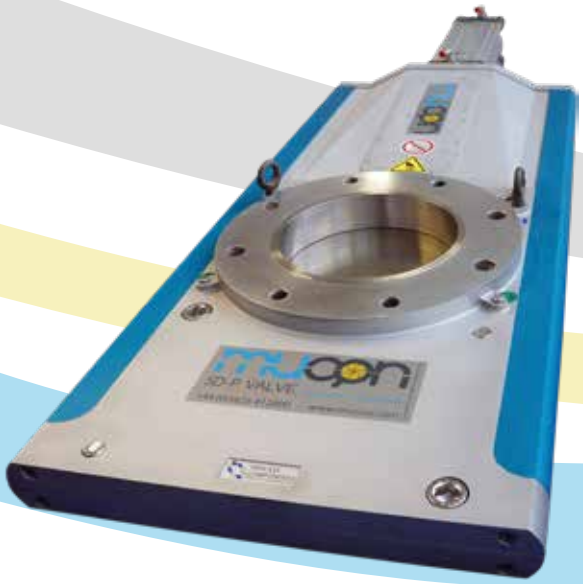

Orificio móvil Mucon SD-P Válvula de compuerta deslizante

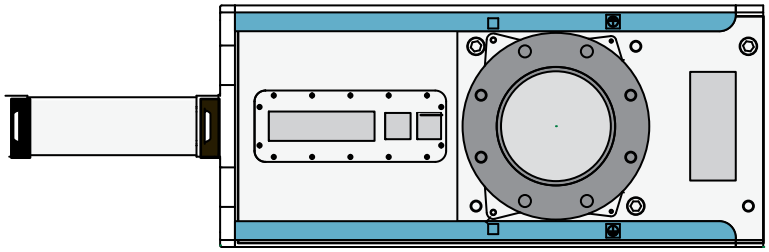

Información de la serie

La válvula de guillotina Mucon se ofrece en un amplio rango de tamaños y modos de operación:

- Operación neumática: diámetro de 100 mm, 150 mm, 200 mm y 250 mm (diámetro de 4", 6", 8" y 10")
- Operación por volante de mano: diámetro de 100 mm, 150 mm, 200 mm y 250 mm (diámetro de 4", 6", 8" y 10")
- Operación manual: diámetro de 150 mm, 200 mm y 250 mm (diámetro de 6", 8" y 10")

Mucon Válvula Deslizante Roller

La robusta y resistente válvula de compuerta de rodillos Para aplicaciones más exigentes

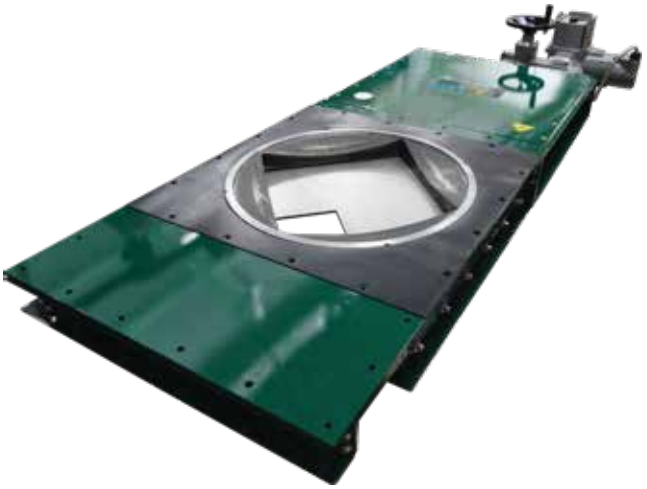

Mucon Válvula Deslizante Roller con placa de diapositivas de diamante

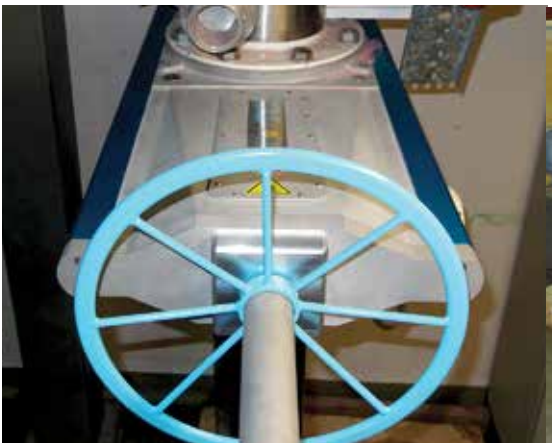

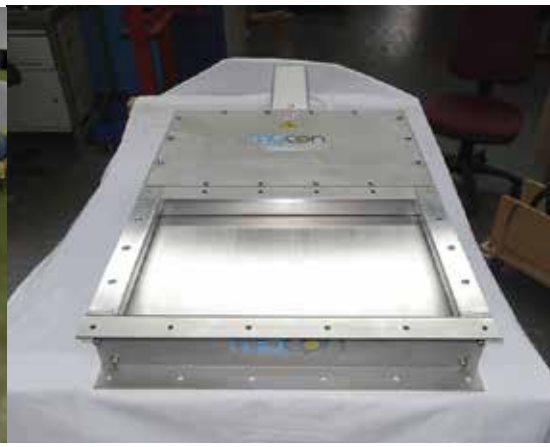

kemutec
Specialists in Powder Processing Technology

130 Wharton Road
Bristol, PA 19007 USA
Teléfono: +1 215 788 8013
Fax: +1 215 788 5113
www.KemutecUSA.com
sales@KemutecUSA.com

Kemutec también ofrece:

- Tamizadoras centrífugas Kek
- Cribadora de tambor GKM
- Molinos universales Kek
- Molinos de cono Kek
- Trituradoras Kek
- Molinos clasificadores por aire PPS
- Mezcladoras Gardner
- Válvulas y dispositivos de descarga Mucon

Referencia: MVBROSP011516
© 2013 Kemutec Group Inc.